Shizuoka Seiki

白米・玄米計量器

NSS35E

高精度・高速計量で効率アップ。

計量精度±20g、最大処理能力60俵/時の高精度・高速計量で計量作業効率を大幅にアップします。
本体と計量部が一体化。車輪付きで移動も簡単。
袋ホルダーも標準装備。

NSS35E
メーカー標準小売価格(税込)
231,000円

オプション

品名	小袋計量キット
メーカー希望小売価格(税込)	46,200円

主要諸元

品名	白米・玄米計量器
型番	NSS35E
機体寸法(mm)	全長 575
	全幅 635
	全高 1,400－1,460－1,520
出口高さ(mm)	923－983－1,043
ホッパー容量	35kg(玄米)
機体重量	35kg(秤含む)
最大処理能力	60 俵/時
計量範囲	5～35kg
計量精度	±20g
使用電源	100v

接続例

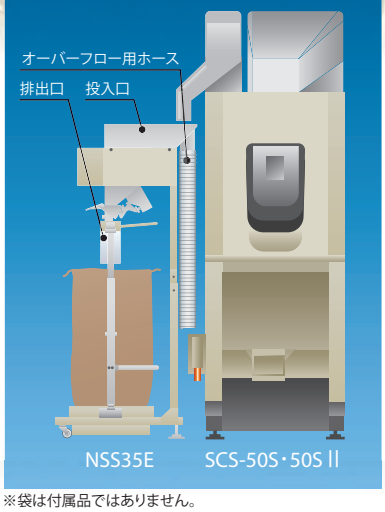

※袋は付属品ではありません。

外形寸法図

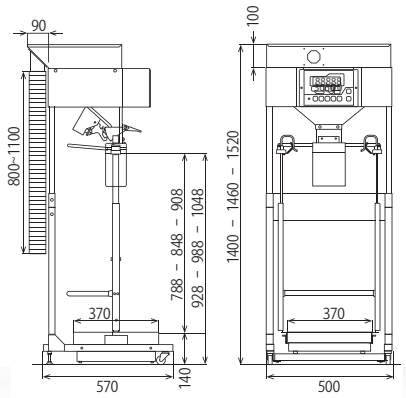

※本製品は玄米、白米の計量器としてご使用ください。　※使用目的以外の作業や改造などは決してしないでください。
※使用目的以外の作業や改造をした場合は、補償の対象になりませんのでご注意ください。(詳細は、保証書をご覧下さい)

Shizuoka Seiki

色選用米選機

XRV-45BH・XR-32AH

籾摺ライン直結に必須。

色彩選別機の選別性能を最大限に発揮するために、米選機での前処理は必須です。先にくず米を選別しておくことで、色彩選別機が効率的に虫害粒・異物を選別することができます。

レイアウト例

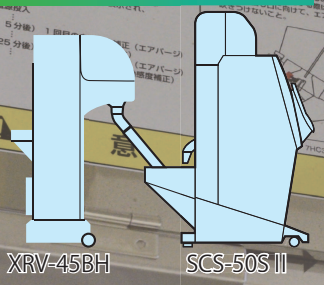

主　要　諸　元

型式名	XRV-45BH	XR-32AH
寸法W×D×H(mm)	495×1025×1790	495×1025×1660
投入口高さ(mm)	960	960
処理能力(俵/時)	10～45	10～32
使用電源(V)	三相200V	100
モーター出力(W)	700	400
対応籾摺機(インチ)	5～6	～4

メーカー希望小売価格(消費税込)

XRV-45BH	487,300円
XR-32AH	345,400円

●お問い合わせは

静岡製機株式会社

北海道(営)	〒007-0804	札幌市東区東苗穂4条3丁目4番12号	TEL.(011)781-2234
東 北(営)	〒989-6136	宮城県大崎市古川穂波三丁目1番14号	TEL.(0229)23-7210
新 潟(営)	〒950-0923	新潟市中央区姥ヶ山1丁目5番30号	TEL.(025)287-1110
関 東(営)	〒302-0017	茨城県取手市桑原1424-1	TEL.(0297)73-3530
中 部(営)	〒437-1121	静岡県袋井市諸井1300	TEL.(0538)23-1725
北 陸(営)	〒920-0365	石川県金沢市神野町東52	TEL.(076)249-6177
関 西(営)	〒661-0032	兵庫県尼崎市武庫之荘東2丁目10番8号	TEL.(06)6432-7890
中四国(営)	〒700-0975	岡山市北区今2丁目8番12号	TEL.(086)244-4123
九 州(営)	〒835-0004	福岡県みやま市瀬高町山門1841-1	TEL.(0944)88-9793
農機営業部	〒437-1121	静岡県袋井市諸井1300	TEL.(0538)23-2822

ホームページアドレス https://www.shizuoka-seiki.co.jp/

◆この外観・仕様は改良のため予告なく変更することがあります。◆製品の色は、印刷物のため実際の色調とは若干ことなります。
◆このパンフレットの内容は令和5年2月現在のものです。